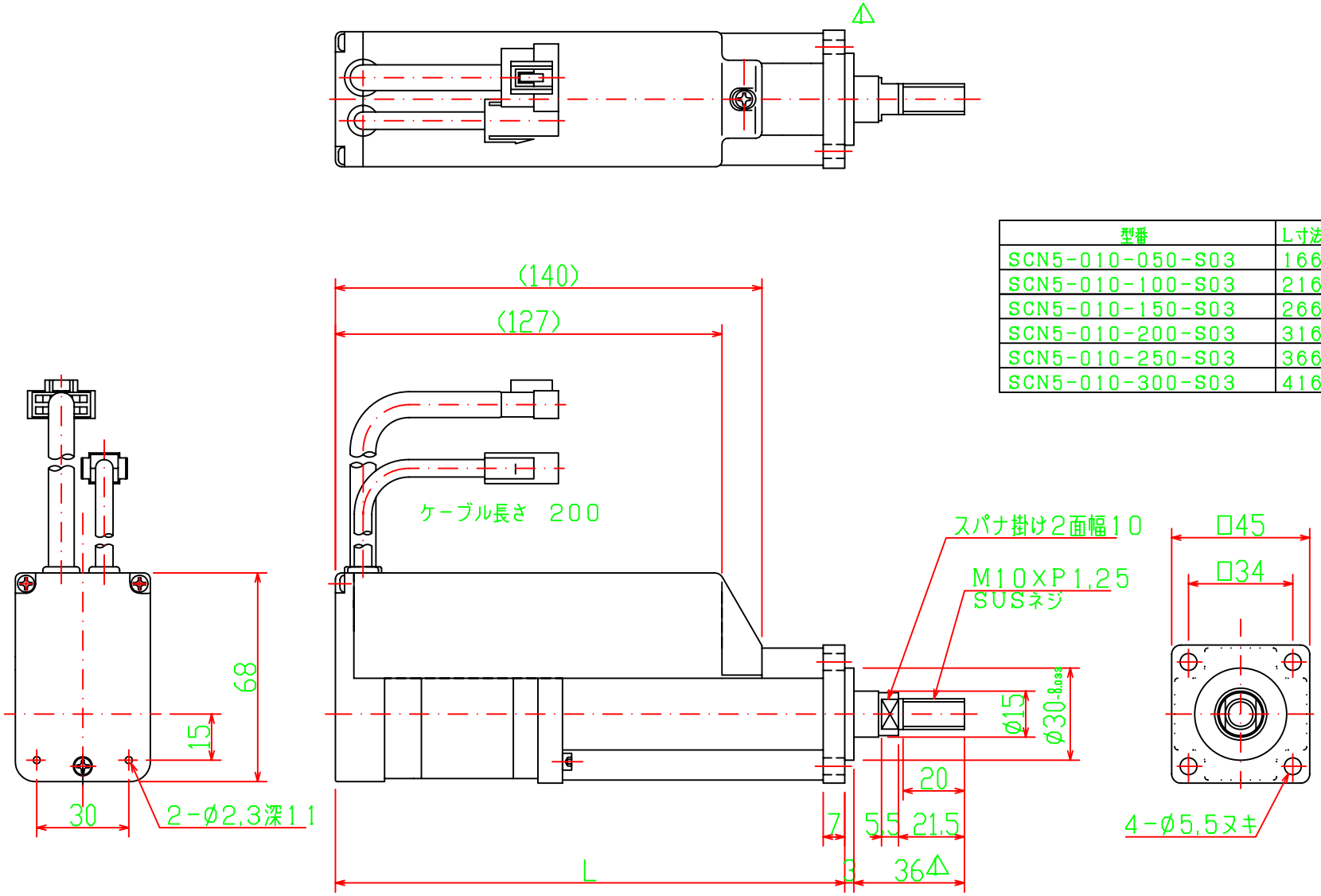

型番	L寸法
SCN5-010-050-S03	166
SCN5-010-100-S03	216
SCN5-010-150-S03	266
SCN5-010-200-S03	316
SCN5-010-250-S03	366
SCN5-010-300-S03	416

普通寸法公差(削り加工)		
	呼び寸法の区分	寸法差 中級
指示なき角部はC0.2面取り	0.5 以上 3 以下	±0.1
指定なき普通公差は下記規格を適用する	3をこえ 6 以下	
	6 をこえ 30 以下	±0.2
	30 をこえ 120 以下	±0.3
JIS B 0405-n	120 をこえ 400 以下	±0.5
JIS B 0408-B	400 をこえ 1000 以下	±0.8
JIS B 0419-K	1000 をこえ 2000 以下	±1.2

REMARKS

PARTS CODE

MATERIAL ＊＊

HEAT TREATMENT HRC ～

SURFACE TREATMENT ＊＊

APPROVED

CHECKED

DRAWN ＊＊

DESIGN 藤田

SCALE 1/1.5

△	平面図修正、寸法修正	藤田
REVISION		
DATE '05/11/17	QTY. ＊/ UNIT	

MACHINE 機種 SCN5-010-＊＊＊-S03

SUBJECT 名称 SCN5

DRAWING NO. 図面番号 SCN5-01-00-01A